LOMBARDINI

SERIE 15LD

DIESEL

15LD 440

- 1 cilindro
- 442 cm^3
- 8.1 kW/11.0 CV
- 3600 giri/min.
- Nm. 25@2200

Omologazione

- EPA TIER 1
- ECE R 24

Costruzione

- Motore diesel 4 tempi raffreddato ad aria.
- Presa di moto conica sull'albero motore.
- Rotazione antioraria.
- Iniezione diretta.
- Lubrificazione forzata con pompa a lobi.
- Regolatore di velocità centrifugo a masse.
- Filtro olio interno a passaggio totale.
- Ricircolo dello sfiato olio con dispositivo di sicurezza.
- Supplemento automatico di combustibile per l'avviamento.
- Spurgo combustibile automatico.
- Correttore di coppia.
- Decompressione automatica.
- Basamento in alluminio pressofuso con canna in ghisa integrale.
- Testa in lega di alluminio.
- Piedi integrali.
- Ponterie idrauliche.

Applicazioni principali

- Motocoltivatori
- Motofalciatrici
- Motopompe
- Idropulitrice
- Gruppi elettrogeni
- Piastra vibrante

SERIE 15LD

Specifiche tecniche

Cilindri	N.	1
Cilindrata	cm^3	442
Alesaggio	mm	86
Corsa	mm	76
Rapporto di compressione		20.3:1
Potenza kW/CV	N (80/1269/CEE) ISO 1585	8.1/11.0
	NB ISO 3046 IFN	7.4/10.1
	NA ISO 3046 ICXN	6.8/9.3
Coppia massima	Nm.	25@2200
Regime minimo a vuoto giri/min.		950÷1000
Capacità serbatoio	l	5
Consumo olio	kg/h.	0.0048
Capacità coppa olio	l	1.5
Minima pressione olio ammissibile	bar	1÷1.5
Inclinazioni massime ammissibili per servizio discontinuo (istantaneo)		25° (35°)
Volume aria combustione a 3600 giri/min.	l/min.	635
Volume aria raffreddamento a 3600 giri/min.	l/min.	5500
Peso a secco	kg	45
Batteria consigliata	V/Ah	12/44

Diametri minimi pulegge per trasmissione cinghia

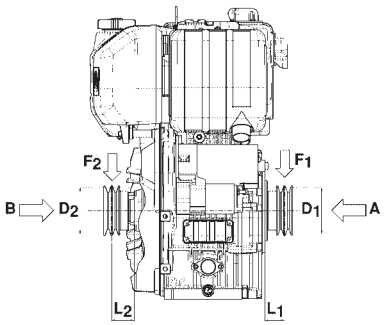

$$D_2\,(mm) \geq 620\,[66+L_2\,(mm)]\,\frac{N\,(kW)}{n\,(RPM)}$$

$$D_1\,(mm) \geq 650\,[53+L_1\,(mm)]\,\frac{N\,(kW)}{n\,(RPM)}$$

Carico assiale max. ammissibile nei due sensi A-B = 200 kg

Livello di intensità sonora dB (A)

Diagramma polare della rumorosità in campo aperto con microfono a 7 metri e motore funzionante a vuoto.

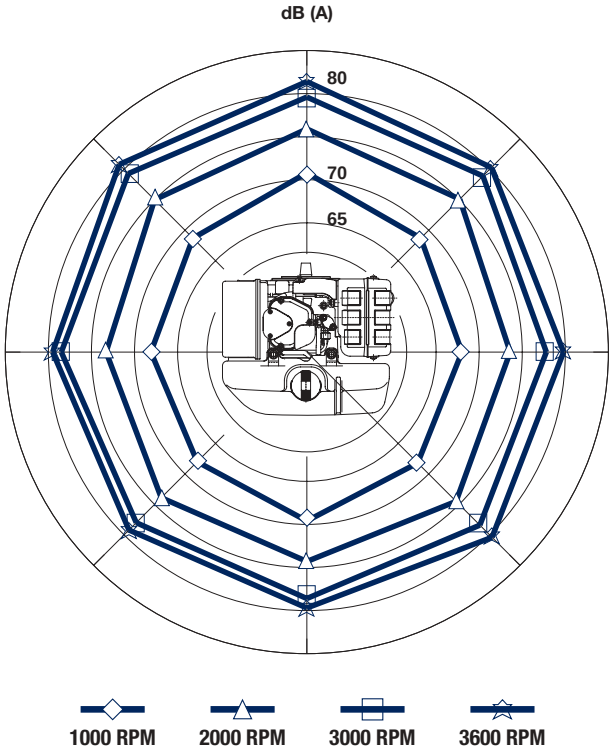

Curve 15LD 440

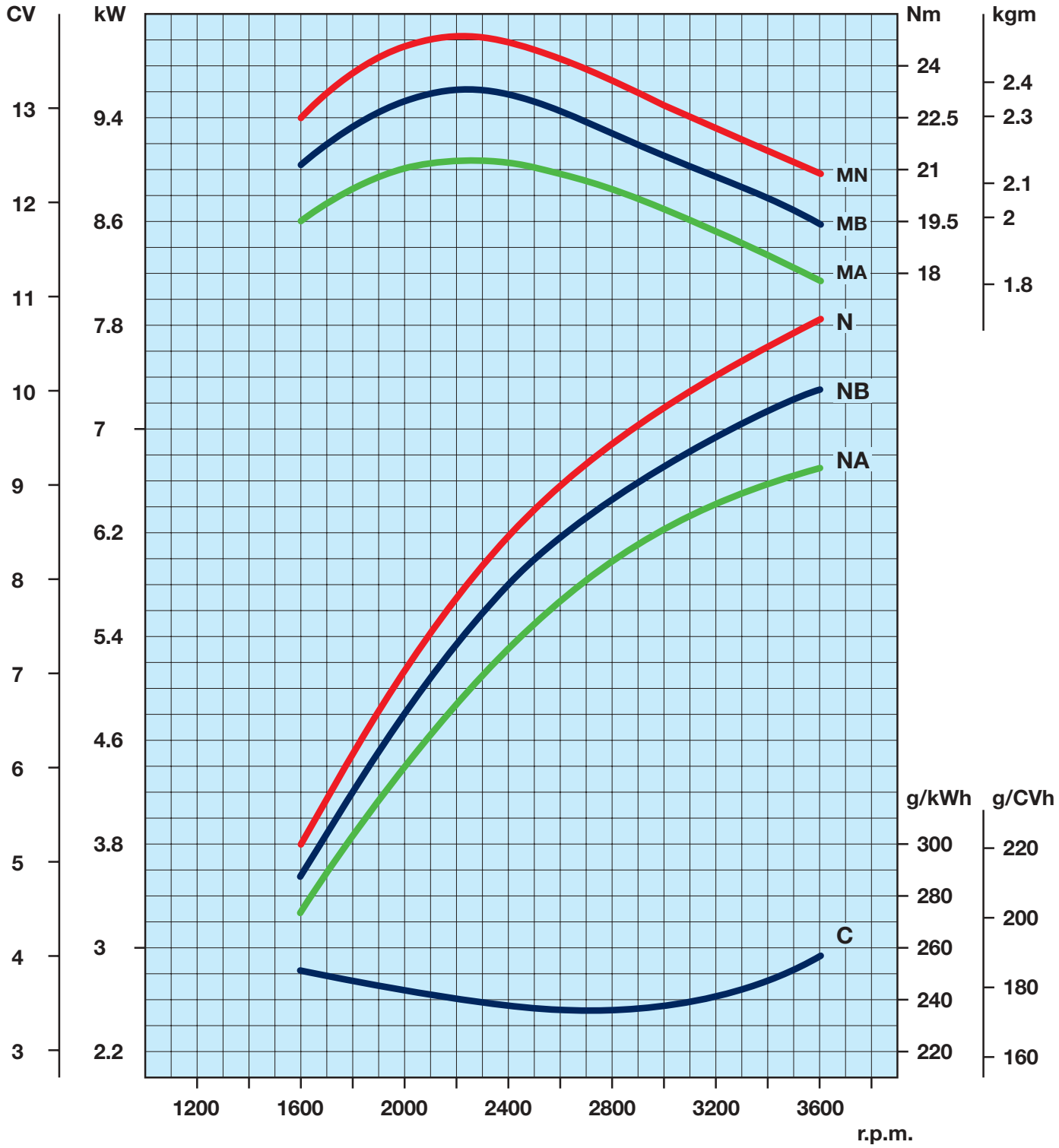

N	Curva di potenza - 80/1269/CEE - ISO 1585 -	**MN**	Curva di coppia - (in curva N)
NB	Curva di potenza - ISO 3046/1 - IFN -		**MB** (in curva B - **MA** (in curva A)
NA	Curva di potenza - ISO 3046/1 - ICXN -	**C**	Consumo specifico - (in curva NB)

SERIE 15LD

Disegni tecnici *

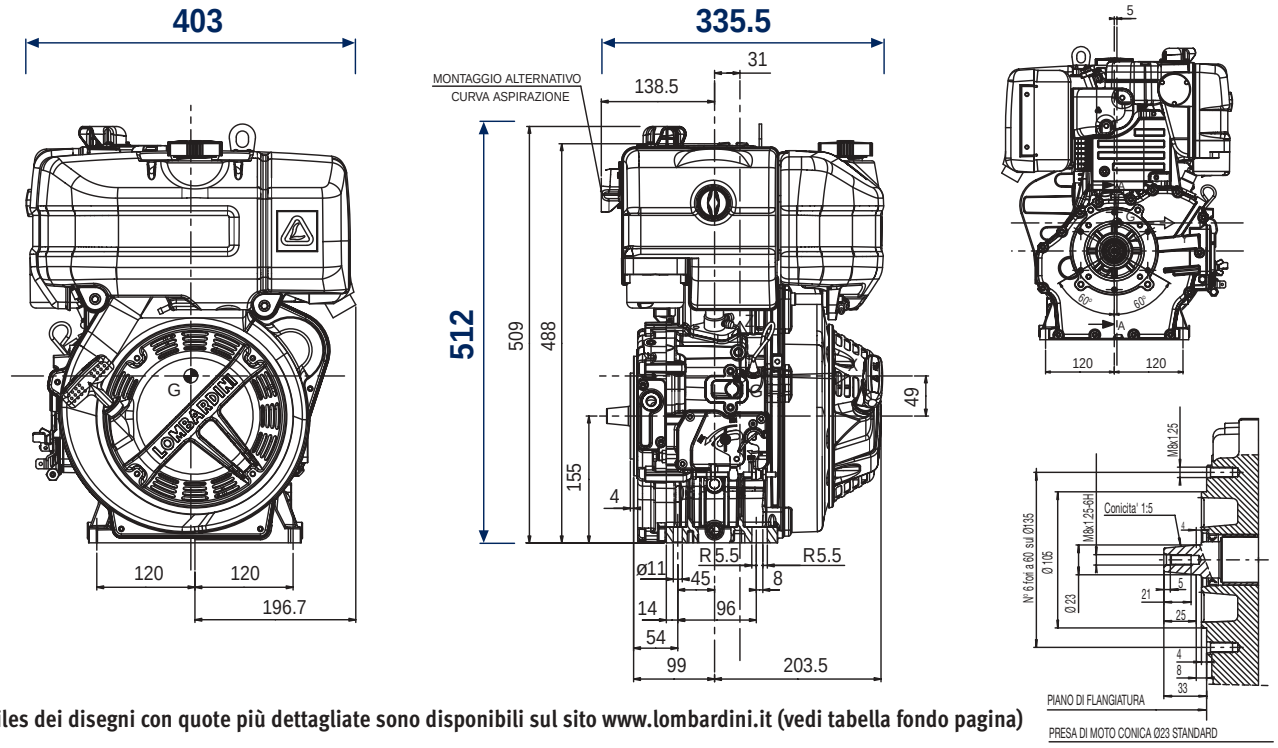

*** Files dei disegni con quote più dettagliate sono disponibili sul sito www.lombardini.it (vedi tabella fondo pagina)**

Equipaggiamento standard

Avviamento con autoavvolgente
e decompressione automatica
Serbatoio combustibile
Filtro combustibile
Filtro aria a secco
Marmitta silenziatrice con protezione
Acceleratore e stop con comando diretto
Libretto uso, manutenzione e ricambi

Accessori a richiesta

Presa di moto lato volano
(motori con avviamento elettrico)
Prese di moto con flangiature e uscite
d'albero speciali
Equilibratore dinamico
Filtro aria e bagno d'olio
Avviamento elettrico
Quadretto di manovra
Arresto di emergenza con elettrovalvola
Comando acceleratore e stop a distanza
Comandi monoleva
Protezione comandi
Pompa alimentazione
Asta livello olio sulla testa
Pressostato olio
Termostato olio
Candelette su collettore aspirazione
Protezione rumore su autoavvolgente
Protezione antierba per ventilazione

ISO 9001 Cert. n. 0446 - 1405
QS. 9000 Cert. n. 2231/0

Files relativi a questo prodotto disponibili sul sito www.lombardini.it

Scheda tecnica	15LD440DS.PDF
Manuale d'uso	15LD440OM.PDF
Manuale service	15LD440SM.PDF
Disegni tecnici	15LD440TD.DWG
Curve potenza	15LD440PC.PDF

I DATI RIPORTATI SI RIFERISCONO AL MOTORE IN CONFIGURAZIONE STANDARD.
LA LOMBARDINI SI RISERVA IL DIRITTO DI MODIFICARLI IN OGNI MOMENTO.
PERTANTO, PRIMA DI DEFINIRE QUALSIASI APPLICAZIONE PREGHIAMO CONTATTARE I NS. UFFICI TECNICI.

LOMBARDINI®
S.R.L. A SOCIO UNICO

Via Cav. del Lavoro Adelmo Lombardini, 2
42100 Reggio Emilia - Italia
Tel. ++39 0522.3891 - Fax ++39 0522.389503
www.lombardini.it

mod. 50914/5